ISEO®

AL Fe

Match Radiale

	código	Confección individual	Confección múltiple	Orden mínima

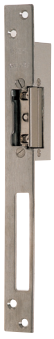

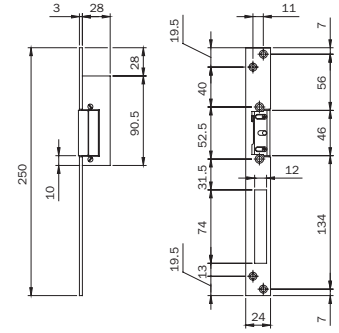

Cerradero eléctrico con frontal plano de acero INOX. **250x24x3 mm**, UTILIZABLE DERECHO O IZQUIERDO, para cerraduras insertables con resbalón y CERROJO deslizante para carpintería de aluminio, apertura con **DESENGANCHE PERMANENTE DESPUÉS DEL IMPULSO ELÉCTRICO**, con palanca de cierre abierto, perno de presencia de resbalón. Tensión: **12 Vca 15 W**. **5621830** 1 10 10

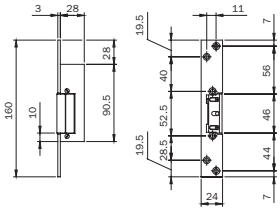

Cerradero eléctrico con frontal plano de acero INOX. **160x24x3 mm**, UTILIZABLE DERECHO O IZQUIERDO, para cerraduras insertables para carpintería de aluminio, apertura con **DESENGANCHE PERMANENTE DESPUÉS DEL IMPULSO ELÉCTRICO**, con palanca de cierre abierto, perno de presencia de resbalón. Tensión: **12 Vca 15 W.** **5611830** 1 10 10

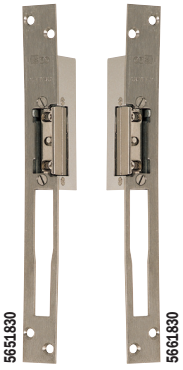

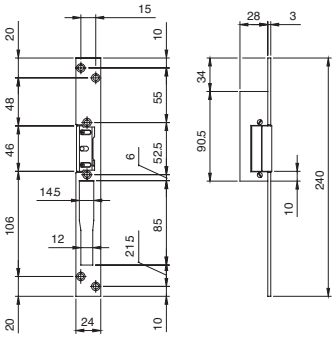

Cerradero eléctrico con frontal plano de acero INOX. **240x24x3 mm**, para cerraduras insertables con RESBALÓN y CERROJO basculante para carpintería de aluminio, utilizable: PARA MONTANTE CON CERRADURA INTERIOR DERECHA, PARA BANDA CON CERRADURA INTERIOR IZQUIERDA, **APERTURA CON DESENGANCHE PERMANENTE DESPUÉS DEL IMPULSO ELÉCTRICO**, con palanca de cierre abierto, perno de presencia de resbalón. Tensión: **12 Vca 15 W. 5651830** 1 10 10

Cerradero eléctrico con frontal plano de acero INOX. **240x24x3 mm**, para cerraduras insertables con RESBALÓN y CERROJO basculante para carpintería de aluminio, utilizable: PARA MONTANTE CON CERRADURA INTERIOR IZQUIERDA, PARA BANDA CON CERRADURA INTERIOR DERECHA, **APERTURA CON DESENGANCHE PERMANENTE DESPUÉS DEL IMPULSO ELÉCTRICO**, con palanca de cierre abierto, perno de presencia de resbalón. Tensión: **12 Vca 15 W. 5661830** 1 10 10